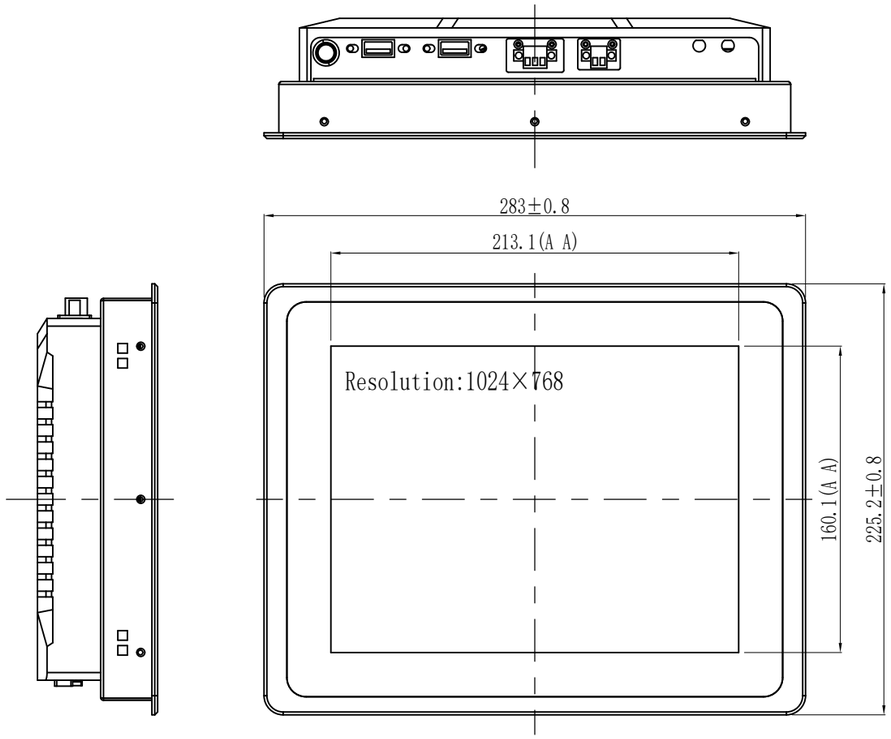

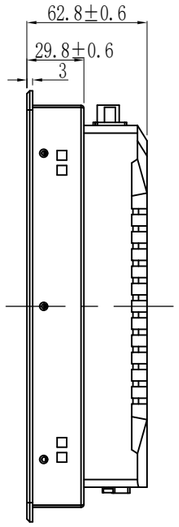

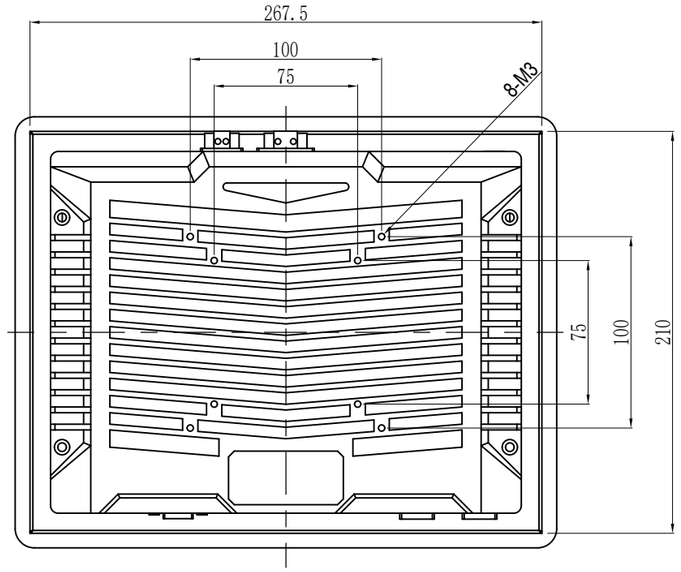

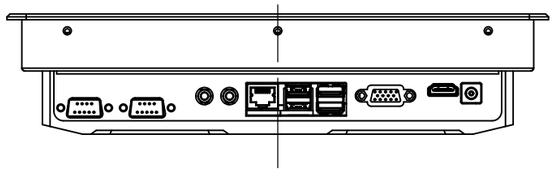

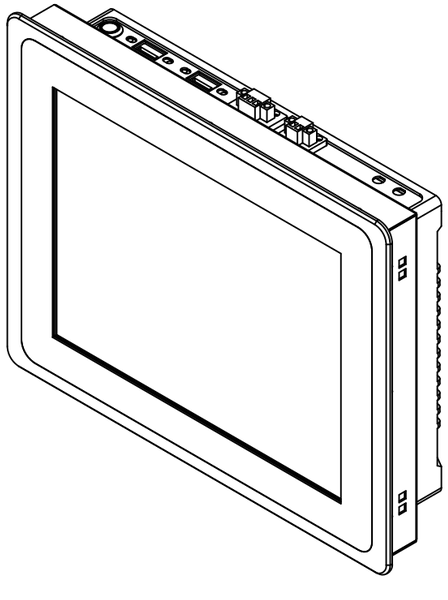

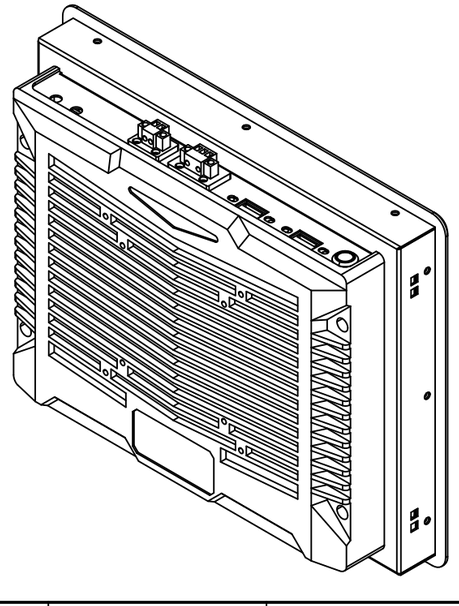

修改 REV	日期 DATE	CHANGE DESCRIPTION 修 改 内 容	修 改 人 DRFT BY

Third Perspective

General Tolerance (单位：mm)	F	M
0----200	±0.3	
200--500	±0.5	
500--800	±0.7	
800--1200	±1.0	
1200--	±1.5	

Machine Type	G104DY768-S01			Version	A4	Material	
Part Number				Page number	1/1	10.4″LCD Complete Machine	
Drawing No							
Design	CC	Review		Ratify		Date	25/05/28